Sicherheitswarnungen – bitte lesen

- Bei Verwendung dieses Werkzeugsatzes Schutzbrille und Schutzhandschuhe tragen.
- Werkzeugkomponenten nach jedem Gebrauch sorgfältig reinigen.
- Werkzeugkomponenten sicher und ordentlich im mitgelieferten Koffer aufbewahren.
- Werkzeugsatz nicht für einen anderen als den bestimmungsgemäßen Zweck einsetzen.

Safety First. Be Protected.

Unsere Produkte sind für die ordnungsgemäße und sorgfältige bestimmungsgemäße Verwendung konzipiert. Tool Connection übernimmt keine Haftung für eine unsachgemäße Verwendung unserer Produkte. Des Weiteren kann Tool Connection für keine Schäden an Personen, Gegenständen oder Geräten verantwortlich gemacht werden, die sich bei der Nutzung der Werkzeuge ergeben. Eine unsachgemäße Verwendung macht darüber hinaus die Garantie nichtig.

Falls zutreffend dienen die Anwendungsdatenbank und alle bereitgestellten Anweisungen als allgemeine Anleitungen zur Verwendung eines bestimmten Werkzeugs. Zwar wird jede Anstrengung unternommen, die Richtigkeit der Daten zu gewährleisten, doch sollte kein Projekt durchgeführt werden, ohne zuerst die technische Dokumentation des Herstellers (Werkstatt- oder Bedienungshandbuch) oder eine anerkannte Autorität wie Autodata zurate zu ziehen.

Ständige Produktverbesserung ist unsere Philosophie. Deshalb behalten wir uns das Recht vor, Spezifikationen und Komponenten ohne vorherige Ankündigung zu ändern. Es liegt in der Verantwortung des Benutzers, die Eignung der Werkzeuge und Informationen vor ihrer Verwendung sicherzustellen.

5 018341 071141 >

7114_Instructions_DE

recycle
When you have finished with this leaflet please recycle it

www.lasertools.co.uk

TOOL CONNECTION
The Complete Connection

Distributed by The Tool Connection Ltd
Kineton Road, Southam, Warwickshire CV47 0DR
T +44 (0) 1926 815000 F +44 (0) 1926 815888
info@toolconnection.co.uk www.toolconnection.co.uk

Guarantee

If this product fails through faulty materials or workmanship, contact our service department direct on: **+44 (0) 1926 818186.** Normal wear and tear are excluded as are consumable items and abuse.

Teile-Nr. 7114

LASER®

Riemenscheiben-Abzieher für Rippenriementrieb

Instructions

Copyright Laser Tools

Einführung

Teile-Nr. 7114 ist ein universaler Abziehwerkzeugsatz für Rippenriemenscheiben, die Keilrippenriemen („Serpentinenriemen“) antreiben. Das verstellbare Abziehergehäuse ist ausgelegt, bei der Einstellung Symmetrie zu bewahren. Beide Klemmen bewegen sich damit bei Drehen des Einstellers gleichmäßig.
Mittlere Druckschrauben werden in zwei Größen bereitgestellt, für tiefe oder flache Riemenscheiben. Ebenso werden die aufschiebbaren Klemmen in zwei Größen geliefert. Der Endstiftadapter ist in zwei Bauformen enthalten, eine mit einer flachen Oberfläche und der andere mit einer zugespitzten Fläche zur Verwendung an Wellen mit einer mittleren Öffnung oder Vertiefung.

Dank der Einstellung des Abzieherhauptgehäuses und der verschiedenen Längen der mittleren Druckschrauben und aufschiebbaren Klemmen eignet sich der Abzieher für zahlreiche verschiedene Riemenscheibengrößen und -konfigurationen.

Komponenten

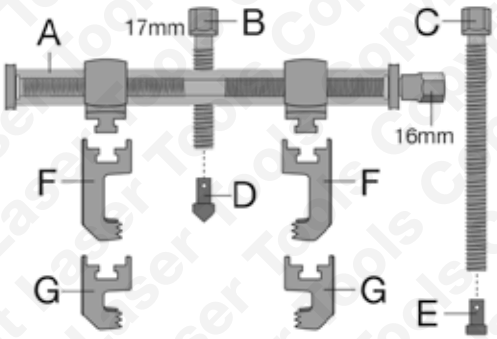

A	Verstellbares Abziehergehäuse
B	Mittlere Druckschraube (flache Riemenscheiben)
C	Mittlere Druckschraube (tiefe Riemenscheiben)
D	Stiftadapter (spitz zulaufend)
E	Stiftadapter (flaches Ende)
F	Aufschiebbare Klemmarme (lang)
G	Aufschiebbare Klemmarme (kurz)

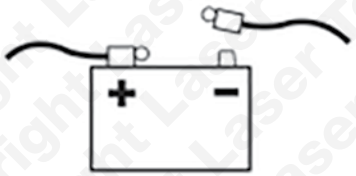

Anleitung

Nach Entfernen des Verbindungselements, das die Riemenscheibe an der mittleren Welle sichert, den Abzieher an die Scheibe anlegen und die am besten geeignete Größe der mittleren Druckschraube sowie der aufschiebbaren Klemmen bestimmen. Die Klemmen und die mittlere Druckschraube am Abzieher anbringen.

Bestimmen, welcher Endstiftadapter geeignet ist und diesen dann an der mittleren Druckschraube anbringen. Der Adapter lässt sich einfach mit etwas Druck auf das Ende der Druckschraube aufstecken.

Die Gewinde der Haupteinstellwelle und der mittleren Druckschraube mit schwarzem Molybdänfett schmieren.

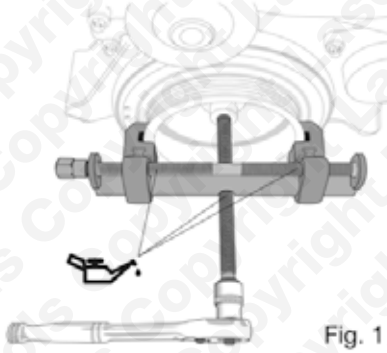

Siehe Abbildung 1:

Unter Verwendung eines 16-mm-Schlüssels oder -Steckschlüsseleinsatzes (oder eines 3/8-Zoll-Antriebs) die beiden aufschiebbaren Klemmen so einstellen, dass sie fest an die Rillen der Riemenscheibe anliegen.

Wenn der Abzieher sicher an der Scheibe befestigt ist, die mittlere Druckschraube **von Hand** anziehen, bis der Endstiftadapter fest gegen die Scheibenwelle liegt.

Sicherstellen, dass der Abzieher und die mittlere Druckschraube richtig in Bezug zur Scheibe und zur mittleren Scheibenwelle zentriert sind. Hinweis: Anziehen des Abziehers, wenn er versetzt angebracht ist, kann Schäden am Abzieher und an der Scheibe verursachen.

Die mittlere Druckschraube mit einem 17-mm-Schlüssel oder -Steckschlüsseleinsatz (oder einem 3/8-Zoll-Antrieb) gleichmäßig festziehen. Damit fortfahren, bis die Scheibe von der mittleren Welle gezogen wird.

Précautions

Bei Verwendung dieses Werkzeugsatzes Augenschutz und Schutzhandschuhe tragen.

Die Gewinde der Haupteinstellwelle und der mittleren Druckschraube **müssen** mit schwarzem Molybdänfett geschmiert sein. Die Garantie erlischt, wenn das Werkzeug in trockenem (ungeschmiertem) Zustand verwendet wird.

Mit diesem Gerät keine Schlagschraubwerkzeuge verwenden.

Anziehen des Abziehers, wenn er versetzt angebracht ist, kann Schäden am Abzieher und an der Scheibe verursachen.

Copyright Laser Tools