Unsere Produkte sind für die ordnungsgemäße und sorgfältige bestimmungsgemäße Verwendung konzipiert. Tool Connection übernimmt keine Haftung für eine unsachgemäße Verwendung unserer Produkte. Des Weiteren kann Tool Connection nicht für Schäden an Personen, Gegenständen oder Geräten verantwortlich gemacht werden, die sich bei der Nutzung der Werkzeuge ergeben. Eine unsachgemäße Verwendung macht darüber hinaus die Garantie nichtig.

Falls zutreffend dienen die Anwendungsdatenbank und alle bereitgestellten Anweisungen als allgemeine Anleitungen zur Verwendung eines bestimmten Werkzeugs. Zwar wird jede Anstrengung unternommen, die Richtigkeit der Daten zu gewährleisten, doch sollte kein Projekt durchgeführt werden, ohne zuerst die technische Dokumentation des Herstellers (Werkstatt- oder Bedienungshandbuch) oder eine anerkannte Autorität wie Autodata zurate zu ziehen.

Ständige Produktverbesserung ist unsere Philosophie. Deshalb behalten wir uns das Recht vor, Spezifikationen und Komponenten ohne vorherige Ankündigung zu ändern. Es liegt in der Verantwortung des Benutzers, die Eignung der Werkzeuge und Informationen vor ihrer Verwendung sicherzustellen.

Safety First. Be Protected.

Garantie

Sollte aufgrund fehlerhafter Materialien oder Verarbeitung ein Defekt an diesem Produkt auftreten, wenden Sie sich direkt an unsere Serviceabteilung: **+44 (0) 1926 818186**. Normale Abnutzung und Verschleiß sind ebenso ausgeschlossen wie Verbrauchsmaterialien und Missbrauch.

TOOL CONNECTION
The Complete Connection

Vertrieb durch The Tool Connection Ltd

Kineton Road, Southam, Warwickshire CV47 0DR, GB
T +44 (0) 1926 815000 **F** +44 (0) 1926 815888
info@toolconnection.co.uk **www.toolconnection.co.uk**

5 018341 062637 >

LASER®

6263

Drucklufthammer-Auszieher

Anleitung

EU REGISTERED DESIGN

Laser Tools Copyright

Dieses Werkzeug gestattet die Nutzung der von einem Druckluftmeißel/-hammer erzeugten Vibrationen und Schläge zum Ausziehen von Teilen.

Ausgestattet mit einem 5/8"-Außengewinde zum Anschrauben aller Gleithammer-Adapter mit einem ähnlichen Innengewinde.

The Tool Connection empfiehlt die Nutzung des Laser Drucklufthammers 6031.

Zusammen mit dem entsprechenden Adapter kann dieses Werkzeug benutzt werden zum Ausziehen von:

- Blindzapfen wie der Königszapfen der Sattelkupplung
- Dieselinjektoren
- Lagern kleiner Durchmesser (unter 30 mm Durchmesser)
- Beulen in der Karosserie

Bitte beachten:

Bei Nutzung eines Druckluftmeißels/-hammers zum Ausziehen werden harte Schläge und Vibrationen eingeleitet. Aus diesem Grund müssen alle mit dieser Methode entfernten Komponenten vor erneutem Einbau gründlich überprüft und ihre Funktion muss getestet werden.

Laser Tools kann für keinerlei Schäden haftbar gemacht werden, die durch Nutzung dieses Werkzeugs verursacht werden.

Komponenten

Ref.	Beschreibung
A	Griff
B	Anschlaggegenhalter
C	Kontermutter (Gewicht an Griff)
D	Auszieher-Stange
E	Kontermutter
F	Schlagstempel

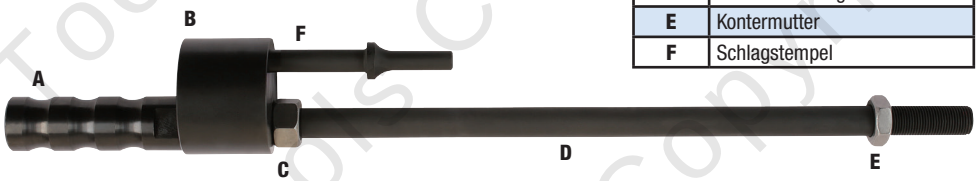

Vorbereitung und Vorsichtsmaßnahmen

- **Bei Nutzung müssen alle Kontermuttern fest angezogen sein.**
- Sicherstellen, dass Handschuhe, Schutzbrille und Gehörschutz während des Ausziehvorgangs getragen werden.

Gebrauchsanweisung (Ausziehen)

- Überprüfen, dass Griff und Kontermutter (**C**) fest angezogen sind.
- Geeigneten Adapter aufschrauben und Kontermutter (**E**) fest anziehen.
- Mit zu entfernender Komponente verbinden und anziehen.
- Schlagstempel (**F**) in Drucklufthammer einsetzen, und sicherstellen, dass er verriegelt ist.
- Drucklufthammer auf niedrigstmögliche Einstellung einstellen.
- Schlagstempel ganz in den Anschlaggegenhalter hineinschieben.
- Drucklufthammer beginnend mit niedrigster Einstellung für jeweils 5 Sekunden laufen lassen.
- Die Schlag- und Vibrationsstärke wie erforderlich erhöhen.
- Wenn die zu entfernende Komponente sich zu bewegen beginnt, den nach oben aufgebrachten Druck reduzieren, um sicherzustellen, dass Komponente und Auszieher nicht plötzlich herausfliegen.

IMMER DRUCKLUFTHAMMER UND AUSZIEHER MIT BEIDEN HÄNDEN FESTHALTEN.

KEINE SCHALTERARRETIERUNG VERWENDEN.

NIE IN RICHTUNG GESICHT ZIEHEN.

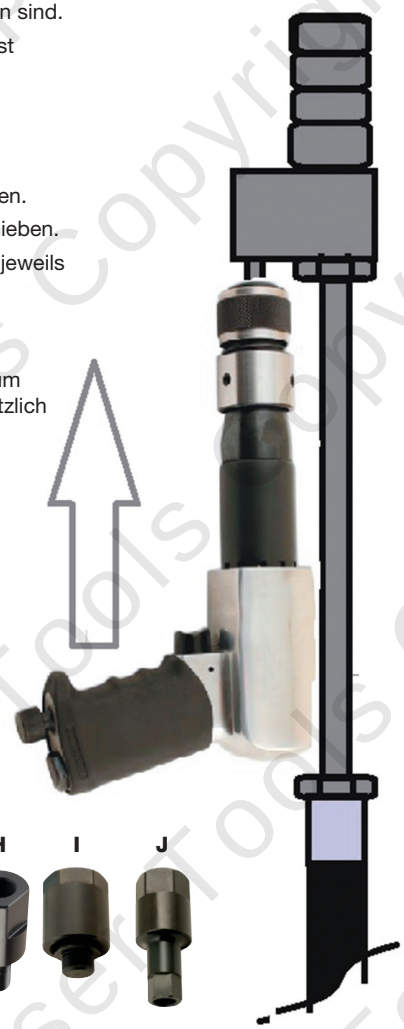

Die Adapter, die in diesem Installationssatz eingeschlossen sind, sind:

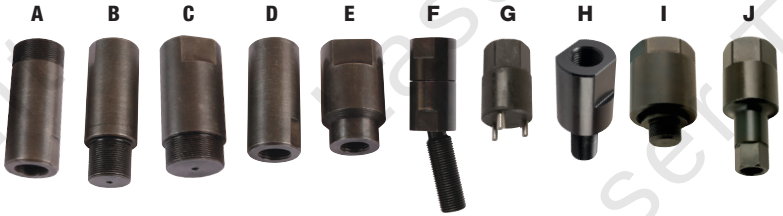

Ref.	Teile-Nr.	Gewinde	Beschreibung
A	6118	M25	Siemens Injektoren mit M25-Gewinde
B	6119	M20	Denso Injektoren mit M20-Gewinde (Nissan usw.)
C	6120	M27	Siemens Injektoren mit M27-Gewinde
D	6121	M12	M12-Innengewinde für ältere Injektoren mit M12-Anschluss für Hochdruckleitung oben am Injektor
E	6122	M14	Innengewinde für Delphi
F	6123	Universal	Schlagkraftumlenkung bis zu 15° mit 30° Schwenkwinkel
G	6231		Demontagewerkzeug für Ventilsitz – Denso
H	6255	M16	Adapter für Denso-Piezoinjektoren
I	5128		Doppelabzieher Bosch Diesel Injektor-Adapter
J	4761		Bosch Injektor-Zerlegewerkzeug – 1/2"D